令和元年度　さいたま市学校総合体育大会

期日　６月１日(土)～６日（木）
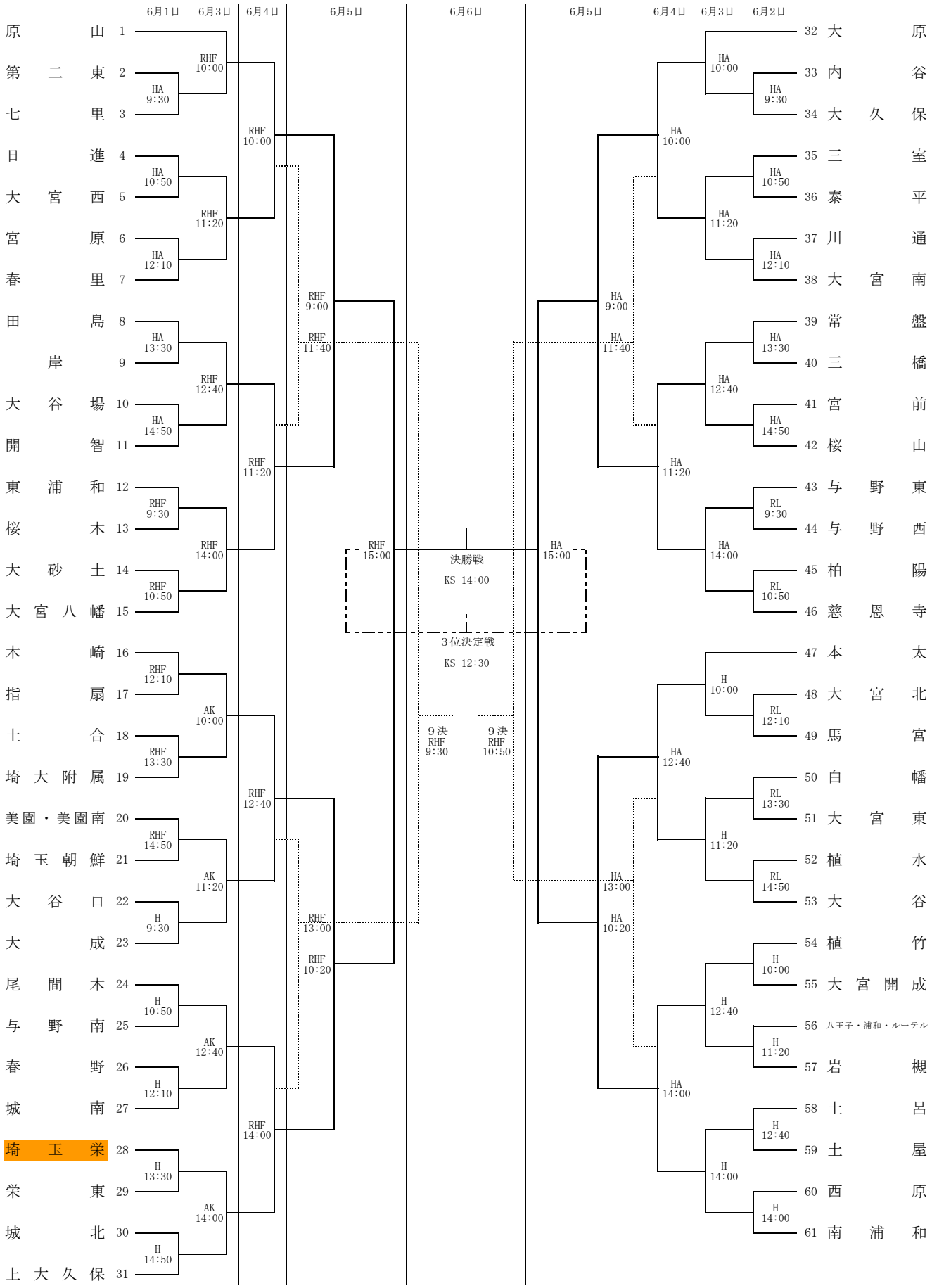
会場　ＫＳ　駒場メイン　　ＲＨＦ　レッズハートフルフィールド駒場
　　ＨＡ　八王子グランド　　Ｈ　堀崎グランド
　　ＲＬ　レッズランド　　ＡＫ　荒川グラウンド北