平成３０年度　さいたま市学校総合体育大会

期日　６月２日(土)～７日（木）
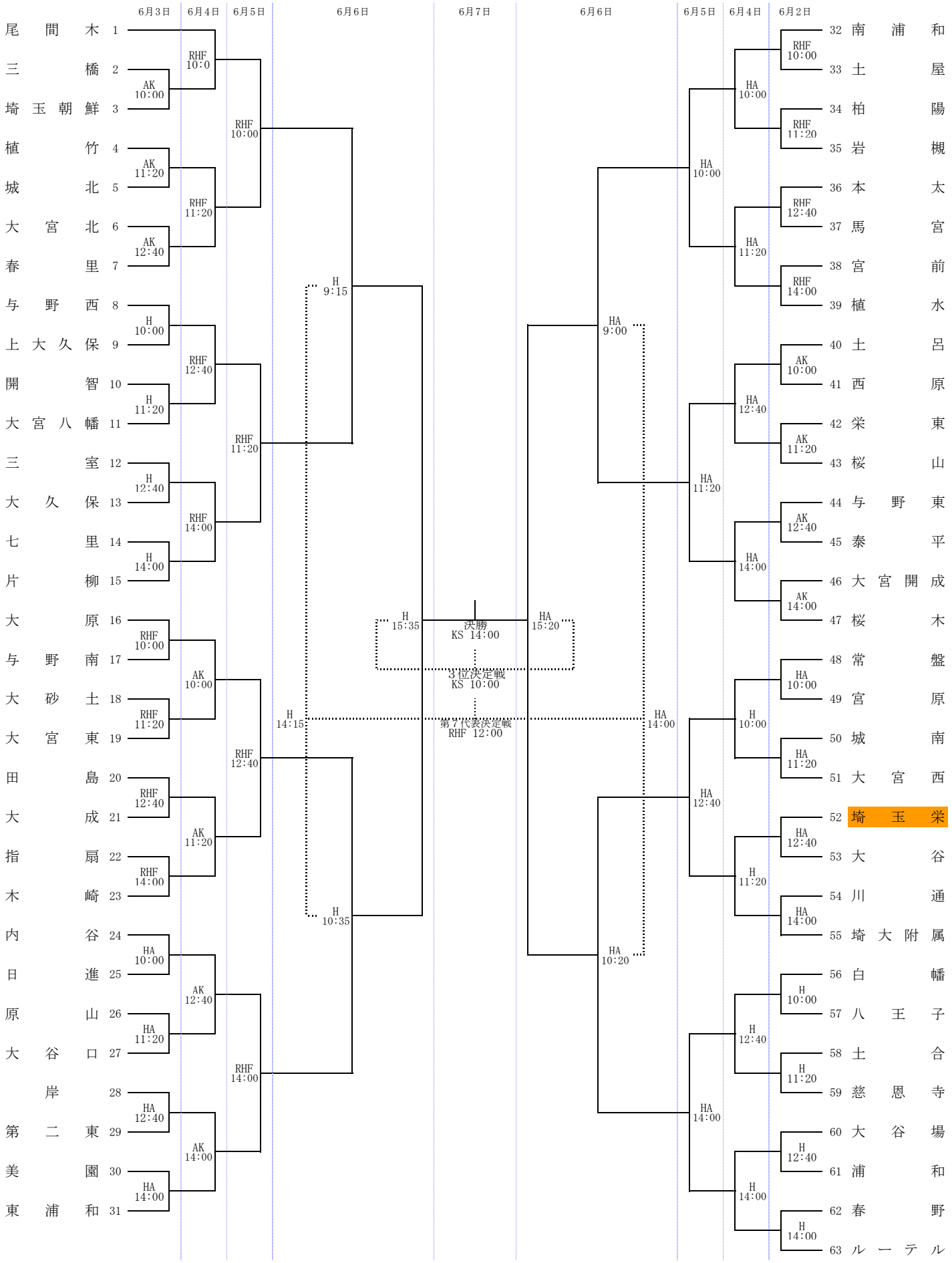
会場　ＫＳ　駒場メイン　　ＲＨＦ　レッズハートフルフィールド駒場
　　ＨＡ　八王子グランド　　Ｈ　堀崎グランド　　ＡＫ　荒川グラウンド北