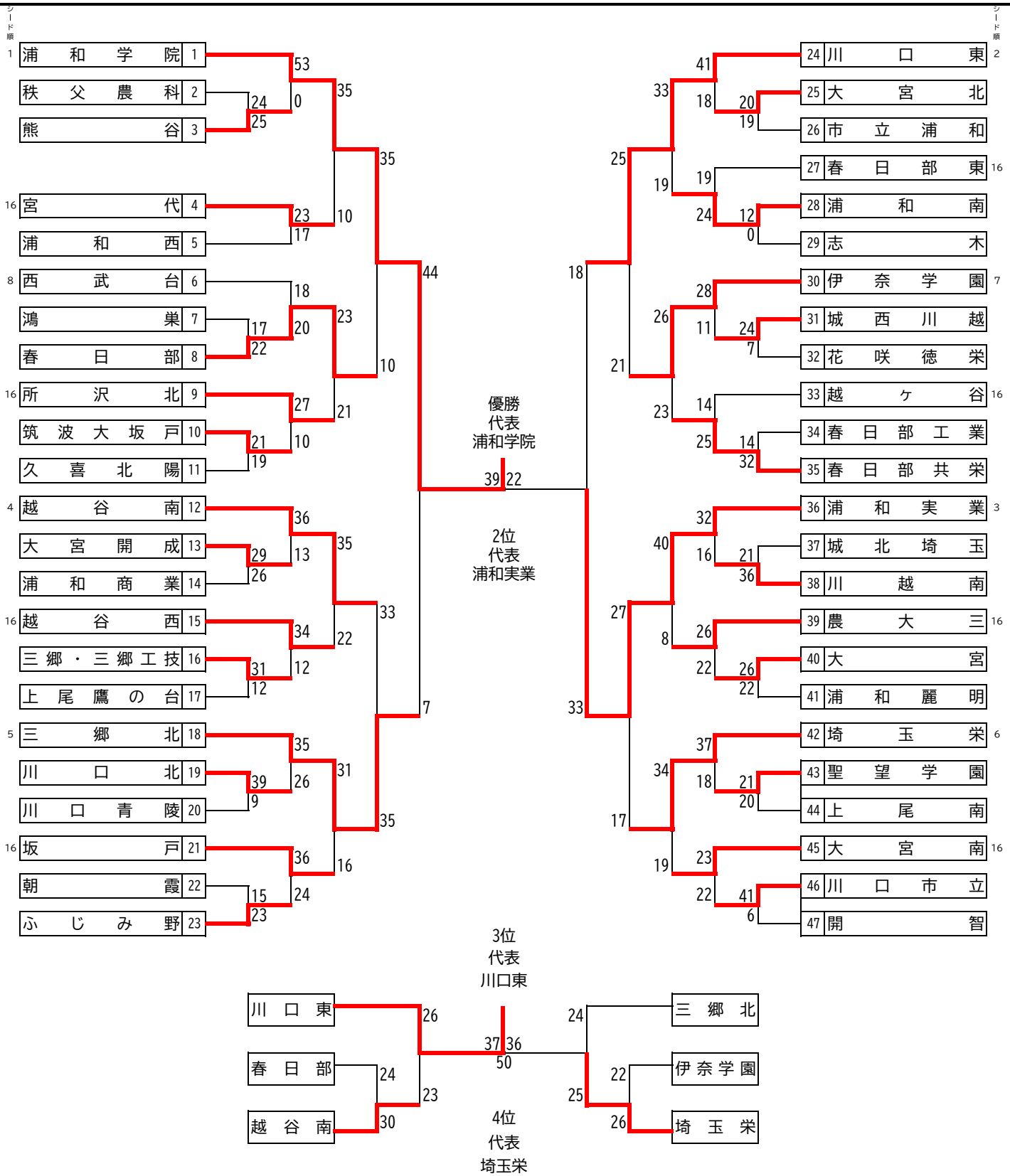令和８年度　関東大会県予選　トーナメント表（男子）